Руководство по эксплуатации терморегулятора TP12 V

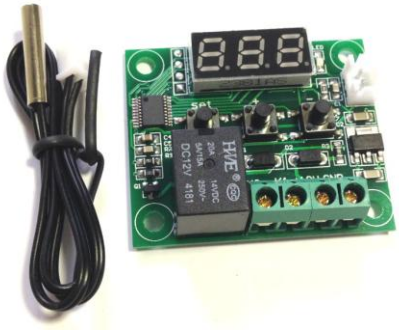

1. Технические характеристики:

Питание терморегулятора: 12VDC;
Нагрузка на реле: 220VAC 5A или 12VDC 20A;
Погрешность: ±1С°;
Минимальный шаг температурной калибровки: 0,1С°;
2 режима работы - Нагрев / Охлаждение;
Условия хранения и эксплуатации: температура -10 ~ 60С°, влажность 20% - 85% (без конденсата);
Длина провода датчика: 30см;
Размер: 48,5 х 40 мм.

2. Установка поддерживаемого температурного значения:

Для установки поддерживаемого температурного параметра нужно сделать следующее: нажимаем кнопку SET (коротким нажатием)>> кнопкой + или — выбираем нужное значение (например, 37.5С°)>> в конце процедуры, для сохранения настроек и выхода из меню, нужно нажать кнопку SET еще раз (коротким нажатием).

3. Глубокие настройки:

Для входа в глубокие настройки нужно нажать кнопку SET (Долгим нажатием, 5 секунд).
Для переключения между параметрами можно использовать кнопки + или -.
Для выхода из меню глубоких настроек достаточно подождать 5 секунд, при этом установленные параметры сохраняются автоматически.

Параметр	Обозначение параметра	Настраиваемый диапазон	Заводские установки
P0	Охлаждение/Нагрев	С/Н	С
P1	Температурный гестерезис	0,1 — 15 С°	2С°
P2	Верний температурный предел	110 С°	110 С°
P3	Нижний температурный предел	-50 С°	-50 С°
P4	Калибровка температурного датчика	-7,0 ~ 7,0 С°	0 С°
P5	Временная задержка на включение управляемого лемента	0-10 мин	0 мин
P6	Сигнализация	0 – 110 С°	OFF
При одновременном нажатии кнопок + и — контроллер возвращается к заводским настройкам.			
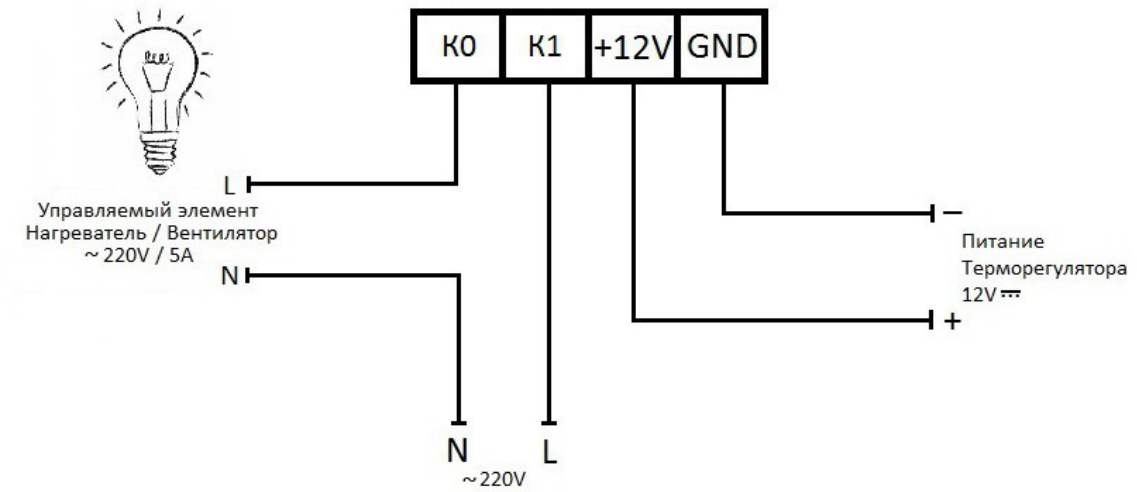
Схема Подключения